Odyssr

WWW.ODYSSR.COM

NOTICE ORIGINALE

RECICLA
RECYCLE



VEUILLEZ LIRE LE MANUEL D'UTILISATION EN ENTIER AVANT D'OPÉRER.
NE LAISSEZ PAS LES AUTRES UTILISEURS UTILISER LA TROTTINETTE SANS AVOIR LU LE MANUEL.
* CETTE TROTTINETTE EST TRÈS PUISSANTE, VOUS POURRIEZ ÊTRE EN DANGER SI VOUS NE L'UTILISEZ PAS CONFORMÉMENT AUX LIGNES DIRECTRICES ÉNONCÉES DANS CE MANUEL.

MANUEL D'UTILISATION

ODYSSR DRIFT

EN RAISON DE LA NATURE DU PRODUIT,
LES RETOURS EN BOITE OUVERTE NE SONT PAS ACCEPTÉS.

Sommaire

Rappel consignes de sécurité ---- P2
Structure du produit ---- P4
Nom des pièces ---- P5
Contenu du carton ---- P6
Comment utiliser le produit ---- P7
Comment plier ---- P8
Eran d'affichage ---- P9
Réglage P ---- P11
Comment recharger le produit ---- P19
Précaution de sécurité pour la batterie ---- P20
Contrôle et maintenance ---- P 21

Avant de lire le manuel

Ce manuel contient des informations importantes pour vous aider à utiliser votre produit en toute sécurité. Pour votre sécurité, il y a des avertissements de « Danger », « Avertissement » et « Prudence » selon le degré de danger et les significations sont ci-dessous.

⚠ DANGER	Indique une situation dangereuse qui entraînera des blessures graves.
⚠ AVERTISSEMENT	Indique une situation dangereuse qui pourrait entraîner des blessures graves.
⚠ PRUDENCE	Indique une situation dangereuse pouvant entraîner des blessures mineures ou modérées.

Avant l'utilisation

⚠ PRUDENCE

✔ Veuillez lire attentivement le manuel avant l'utilisation

Ⅰ Rappel de consignes de sécurité

Même s'ils sont en cours de garantie, vous êtes peut-être responsable de tout accident causé par l'une des causes suivantes:



1. Faites attention à l'eau!

Ce produit et ses composants ont quelques résistances à l'eau.
Cependant, nous vous déconseillons d'utiliser la trottinette sous la pluie, la neige ou la grêle.
Si une grande quantité d'eau rentre dans la trottinette, cela peut entraîner un mauvais fonctionnement ou un incendie.



2 Attention aux pièces de pliage et de rotation !

Si des parties du corps, comme un doigt ou des cheveux, se coincent dans les parties de pliage ou de rotation du produit, cela peut entraîner de graves blessures. Veuillez faire attention.



3. Aucune acrobatie

Les cascades tels que les sauts et les acrobaties sont interdits car ils peuvent avoir un impact important sur le produit et provoquer des dysfonctionnements et des accidents.



4. L'utilisation avec passagers est interdite

Ce produit est pour une personne et il est interdit de rouler avec un bébé ou de monter avec un enfant.



5. Ne modifiez pas ou n'ouvrez pas vous-même la trottinette

Ne pas ouvrir ou régler les pièces électriques (contrôleur, batterie et système moteur). Cela peut être la cause d'un dysfonctionnement et d'un incendie. Et puis votre produit ne sera plus garanti. Cet appareil contient une batterie qui ne peut être remplacée que par des personnes qualifiées."

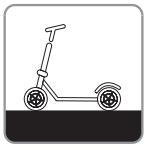

6. Respecter la loi de circulation routière locale

Veuillez respecter la loi sur la circulation routière. Il est interdit d'utiliser le produit après avoir bu ou sans autorisation par la loi.

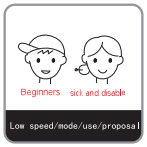

7. Les débutants et les personnes âgées doivent utiliser à basse vitesse

Les débutants et les personnes âgées devraient éviter l'utilisation à haute vitesse. De plus, vous devez utiliser le produit dans un espace dégagé pour rouler en toute sécurité.



8. Ne pas freiner brusquement avec le frein avant

En cas de risque de renversement, une décélération soudaine doit être effectuée en toute sécurité. Ne pas appliquer des comportements inhabituels ou des forces artificielles, comme arrêter avec vos pieds.



9. Ne conduisez pas sur des pentes raides

Le degré de pente acceptable est différent pour chaque produit. Des routes en pente excessives dépassant les spécifications peuvent endommager le produit en raison d'une surchauffe, ce qui provoque un dysfonctionnement du produit.



10. Lorsque vous soulevez le produit après avoir plié le guidon

Lorsque vous pliez le guidon et soulevez le produit en prenant la potence, la charge est concentrée sur la partie pliante, ce qui peut endommager le système de pliage. Lorsque vous pliez le guidon et soulevez le produit, tenez le plateau avec les deux mains.



11. Porter un équipement de sécurité

Pour la sécurité de l'utilisateur, assurez-vous de porter un casque intégral et d'autres équipements de protection (genou, coude, main, haut du corps). Porter des chaussures adéquates à l'utilisation de ce produit.

❷ Consignes de sécurité

1. Avertissement : Cette trottinette a quelques propriétés de résistance à l'eau mais veuillez ne pas la tremper dans l'eau. Le non respect de ces consignes entraîne l'annulation de la garantie et peu provoquer des dysfonctionnements et des incendies.
2. L'appareil doit être utilisé uniquement avec le chargeur fourni ou un chargeur de remplacement agréé par le fournisseur.
3. Cet appareil peut être utilisé par des enfants âgés d'au moins 14 ans et par des personnes ayant des capacités physiques, sensorielles ou mentales réduite ou dénuées d'expérience ou de connaissance, s'ils (si elles) sont correctement surveillé(e)s ou si des instructions relatives à l'utilisation de l'appareil en toute sécurité leur ont été données et si les risques encourus ont été appréhendés. Les enfant ne doivent pas jouer avec cet appareil. Le nettoyage et l'entretien par l'usager ne doivent pas être effectué par des enfants sans surveillance.
4. Attention aux pièces en rotation : Veillez à ne pas porter des vêtements amples, des accessoires (sacs, lacets..), qui peuvent se bloquer dans un élément en rotation ou un élément du système de pliage de la trottinette. Portez tout le temps les chaussures appropriées pendant la conduite.
5. Ce produit n'est pas une trottinette pour faire des figures : sauts, cascades, acrobaties... si une panne intervient suite à une mauvaise utilisation, cela annulera la garantie.
6. Respectez les limites de poids : Ce produit est destiné à un seul adulte, le poids maximum est de 100kg. Cette trottinette n'est pas destinée aux enfants. Elle ne doit pas être utilisée par 2 personnes.
7. Démontage / modification : Le démontage ou la modification de la trottinette sans autorisation préalable annulera la garantie.
8. Conformité légale : Veuillez-vous conformer à toutes les lois locales relatives au code de la route et aux lois régissant les véhicules électrique personnels.
9. Démarrage lent : Pour les nouveaux utilisateurs, commencez à une vitesse stable. S'entraîner à rouler dans des zones ouvertes avant de l'utiliser dans un lieu public.
10. Arrêt contrôlé : Un freinage d'urgence fort et soudain risque de renverser la trottinette. Veuillez décélérer progressivement pour vous arrêter en toute sécurité. N'appliquez pas de force extrême sur le levier de frein.
11. Précaution pour les descentes : Accélérer pendant une descente est extrêmement dangereux ! Prenez soin de réduire votre vitesse, utilisez le frein en conséquence. Gérer la surchauffe des freins et votre stress sur la trottinette en s'arrêtant périodiquement pendant une longue descente.
12. Ne poussez pas trop la machine : Les catégories de pente acceptables varient en fonction du poids de l'utilisateur. Les montées excessivement longues et raides entraîneront des surchauffes, des coupures de surintensité ou des creux de tension. Ce qui entraîne un potentiel dommage irréversible.
13. Lorsque l'on porte la trottinette : Essayer de la soulever par les poignées risque d'endommager le système de pliage. Pour la soulever correctement, tenez le plateau d'une main et tenez le guidon de l'autre. Prenez soin de ne pas vous abîmer le dos.
14. Équipement de sécurité : Veuillez porter une protection de sécurité appropriée pour rouler (casque aux normes, genouillères, coudières, protège-poignets...).
15. L'utilisation de cette trottinette génère des vibrations, celles-ci sont transmises à l'ensemble du corps.

1. Lorsque vous roulez dans l'obscurité, vérifiez que vos feux fonctionnent correctement. Votre capacité à réagir aux évènements avec une faible lumière est altérée, veuillez garder votre vitesse sous contrôle.
2. Trouvez une position appropriée qui permet de réagir aux scénarios de conduite inattendus. Entraînez-vous à ralentir progressivement jusqu'à un arrêt complet.
3. Prendre des précautions supplémentaires lors de l'utilisation dans les environnements suivants : surface glissante, zones de circulation dense, pentes soudaines, mauvaises conditions de route et intersections.
4. La distance de freinage est multipliée par 2 lorsque l'on roule sur une chaussée humide.
5. Ne pas s'approcher des ralentisseurs à grande vitesse, limitez à moins de 5km/h.
6. N'essayez pas d'utiliser un pied pour freiner ou décélérer, cela mettra en danger votre sécurité et ce n'est pas très efficace.
7. Après la conduite, les sections du moteur et du frein produisent une quantité importante de chaleur, veuillez ne pas toucher !
8. Rouler avec une seule main sur la poignée ou utiliser un téléphone portable, est fortement déconseillé .
9. Assurez-vous que la béquille n'est pas sortie lors de la mise en route.
10. Se tenir debout un pied vers l'avant, un pied vers l'arrière.
11. Se tenir en équilibre et accélérer au moyen de la gâchette d'accélération.
12. Incliner la trottinette lorsque vous tournez.
13. Ne pas utiliser en cas de pluie.
14. Ralentir en présence de ralentisseur, fléchir légèrement les genoux pour maintenir l'équilibre.
15. Faire preuve de vigilance à la hauteur des trottoirs et autres marches.
16. Ne pas accélérer dans les descentes.
17. Ne pas appuyer sur la gâchette d'accélération lorsque vous marchez à côté de la trottinette.
18. Éviter les obstacles. Ne pas rouler sur les trottoirs.
19. Ne pas poser ni accrocher d'objets lourds sur le guidon ou aux poignées.
20. Ne pas utilisez la trottinette sur un pied.
21. Obligation de rouler sur les piste cyclables, ou la route si la vitesse autorisée ne dépasse pas 50km/h.
22. Ne pas tourner à une vitesse élevée.
23. Éviter les flaques d'eau.
24. Ne pas lâcher les mains du guidon.
25. La trottinette doit être arrêtée et éteinte après l'utilisation ou lors d'un éventuel entretien.
26. Il est nécessaire de signaler sa présence à l'approche d'un piéton ou d'un cycliste qui risque de ne pas vous avoir vu ou entendu.
27. La trottinette pourrait avoir l'émission légère de bruit aérien.
28. Le câble flexible externe du transformateur de chargeur ne peut pas être remplacé ; en cas d'endommagement du cordon, le transformateur doit être remplacée aussi.

Structure du produit

Taille

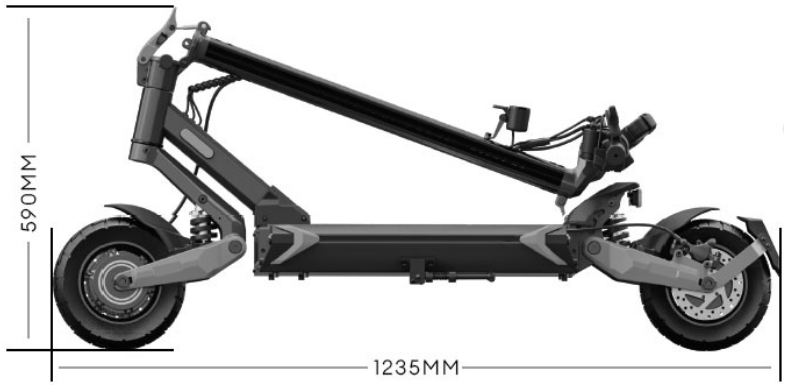

Nom des pièces



Contenu du carton



Trottinette



Manuel



Chargeur



Outil

Comment utiliser le produit

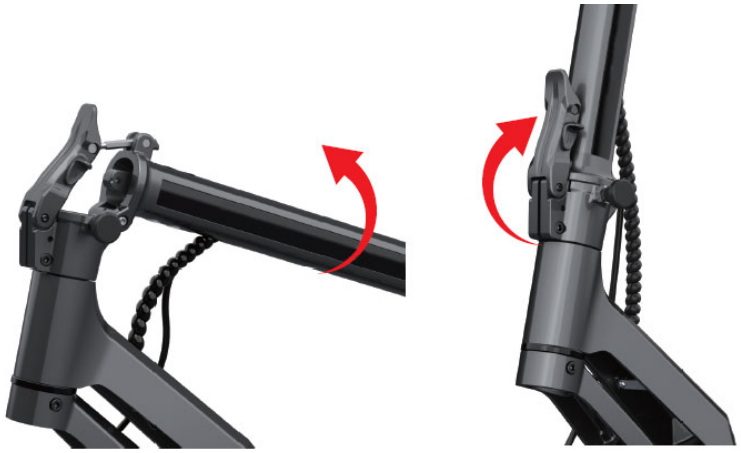

Soulevez la potence à une position verticale et fermez le levier.

Verrouillez le guidon



Comment plier



Retirez la goupille de sécurité



Baissez le levier de fixation



Baissez la potence

Ecran d'affichage

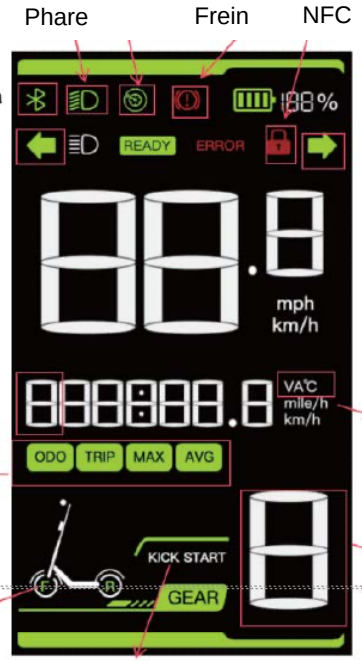

ODO : Kilométrage total
TRIP : Kilométrage par trajet
MAX : Vitesse max.
AVG : Vitesse moyenne

Voltage
Ampérage
Température

Mode de vitesse

Moteur

Démarrage non à zéro

Allumer la trottinette

1. Glisser la carte NFC dessus. Appuyez 2 secondes sur le bouton d'alimentation. L'interface d'alimentation clignote 2 secondes, elle entre dans l'interface NFC. L'indicateur NFC clignote et vous pouvez glisser la carte pour accéder à l'interface principale.

2. Appuyez sur le bouton de déverrouillage à distance pour allumer directement la trottinette et accéder à l'interface principale

Éteindre la trottinette

Deux méthodes pour éteindre la trottinette

1. Glisser la carte dessus.
2. Appuyez le bouton d'alimentation pendant 3 secondes pour éteindre.
3. Utiliser la télécommande pour éteindre.

Changer la vitesse

Appuyez sur + ou - pour changer la vitesse.

Mode de conduite

Appuyez et maintenez « M » pour basculer entre le mode de conduite moteur avant, moteur arrière et double moteur. L'écran s'affichera le mode de conduite correspondante.

Appuyez sur "M" pour changer la barre d'informations de l'interface principale, y compris le kilométrage total, le kilométrage par trajet, la vitesse maximale, la vitesse moyenne, le voltage (commande principale / secondaire), l'ampérage (commande principale / secondaire), la température (moteur).

Voyants de l'écran

Tourner à gauche/ tourner à droite/ phare/ démarrage non à zéro/ indicateur NFC/ Bluetooth / frein

Paramétrage

Dans l'interface principale

Double cliquez la touche "M" sur l'accélérateur pour entrer dans l'interface de configuration.

Px s'affiche à la place de vitesse pour indiquer l'option de réglage P, le contenu de réglage correspondant s'affiche à la place de kilométrage.

Dans l'interface de réglage

Appuyez brièvement sur + et - pour changer les options de réglage ;

Appuyez sur la touche "M" pour rentrer dans les options de réglage, et le contenu de réglage correspondant commence à clignoter;

Double cliquez la touche "M" pour sortir l'interface de réglage et tournez à l'interface principale.

Dans les options de réglage

Appuyez brièvement + et - pour changer les réglages P.

Appuyez longuement "M" pour sauvegarder les contenus sélectionnés et sortir les options de réglage.

Réglage P

P1 : Unité, 0 en Km, 1 en mile (par défaut 0)

P2: Niveau de tension 24/36/48/52/60/72 (par défaut 52)

P3 : Délai de mise en veille 1-60 min, 0 pas de mise en veille (par défaut 30)

P4 : Diamètre du pneu 8-12 pouces, précision 0.1 (par défaut 8,5)

P5 : Nombre d'aimant 0-100 (par défaut 30)

P6 : Limitation de vitesse 0-100% (par défaut 100%)

P7 : Démarrage non à zéro

P8 : Force de démarrage 1-5 (par défaut 5)

P9 : Régulateur de vitesse désactivé (0)

PA : Délai d'entrer dans le mode P, 10-300 secondes, 0 désactivé (par défaut 30). Pour sortir du mode P, appuyer sur le levier de frein.

PC : EABS (0-3) (Par défaut 3)

PE : Protection contre la haute température : 80-150 ou désactivé, par défaut 150. (Avertissement : Désactiver la protection peut endommager les composants sans protection.)

PF : Activer la télécommande, 0 désactivé, 1 activé (par défaut 1)

PH : Mode double moteur, 1 désactivé, 2 activé (par défaut 2 pour la conduite en double moteur)

PL : Fonction NFC, 0 désactivé, 1 activé (par défaut 1)

Configuration de la carte NFC

Sur l'interface principale, placez la carte principale sur la zone du lecteur de carte pendant 5 secondes pour accéder à l'interface CO. Dans cette interface, poser une carte vierge sur le lecteur permet de l'enregistrer comme carte secondaire. L'affichage passera de C0 à C1 et continuera progressivement avec chaque carte ajoutée.

Appairer la télécommande

Dans l'interface principale, placez la carte NFC
sur la zone de lecture pendant 5 secondes pour entrer dans l'interface CO. Appuyez sur n'importe quel bouton de la touche Bluetooth, puis double-cliquez sur le bouton d'alimentation. L'interface affichera « A1 », indique qu'un appairage de télécommande est réussi.
Vous pouvez quitter en double-cliquant sur le bouton M.

Code d'erreur

E1 Défaut phase moteur

E2 Défaut moteur Hall

E4 Défaut poignée

E5 Protection contre la basse tension

E6 Défaut contrôleur

E7 Contrôleur ne peut pas recevoir les données

E8 Défaut haute température

Remarque :

1. Appuyez brièvement sur le bouton.
d'alimentation ou freinez pour quitter le mode P.
2. Cette trottinette est bridée à 25km/h.

Afficheur

1. Vue d'ensemble

Cet instrument est principalement conçu pour l'affichage de l'état du véhicule (vitesse, kilométrage, puissance, etc.), réglage de paramètres différents ;
Gestion des mots de passe antivol ;
Communication avec la trottinette et d'autres fonctions ;
Fournir aux utilisateurs une interface d'affichage plus intuitive et plus conviviale, une surveillance de l'état de la trottinette en temps réel et une interaction homme-machine conviviale, pour accompagner le voyage de l'utilisateur.

2. Etat

Ce document décrit les fonctions, les paramètres et les précautions associées du produit. Les utilisateurs doivent lire ce document en détail et se conformer aux spécifications pertinentes du produit avant de l'utiliser. Nous ne sommes pas responsables des dommages causés au produit par un fonctionnement incorrect ou dépassant les conditions d'utilisation spécifiées dans ce manuel.

En raison de la mise à jour du produit, le contenu de ce doucement peut être modifié sans prévis. Si vous souhaitez connaître les dernières informations sur le produit ou les paramètres techniques, veuillez contacter votre vendeur.

3. Fonction du produit

Prudence

- Affichez les données principales : le pourcentage d'alimentation, la vitesse actuelle, la vitesse maximale, la vitesse moyenne, la distance parcourue, le kilométrage total, etc. ;
- Diverses fonctions : connexion Bluetooth, feu led latéral gauche et droit, mode de conduite, démarrage à zéro, etc.
- Notification en temps réel pour afficher les erreurs ; ;
- Paramètres personnalisés : luminosité de l'écran, unité, etc. ;
- Plusieurs thèmes de couleurs à choisir;

4.3 Interface

Prudence

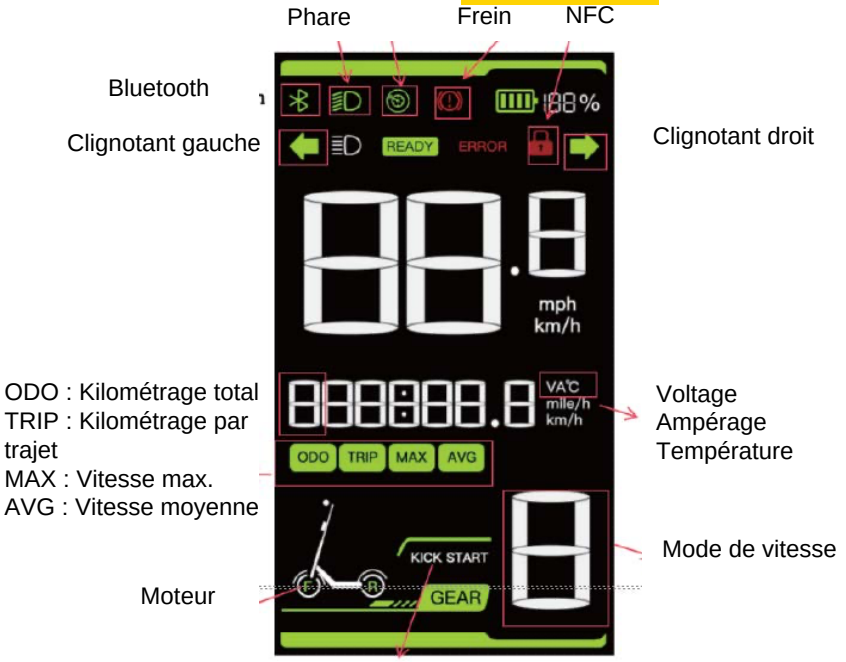

* En cliquant sur le bouton 'M', la barre d'informations peut afficher le kilométrage par trajet, le kilométrage total, le courant du moteur, la température du moteur avant et arrière, le moteur avant et arrière, la vitesse moyenne et la vitesse maximale.

5.Fonctions des boutons et des icônes

1.1 Fonctions des boutons

Bouton	Nom	Description du bouton (vérifier la description de l'opération et paramètre utilisateur pour une fonction spécifique)
	Bouton "+"	Augmenter la vitesse ou changer les options
	Bouton "-"	Baisser la vitesse ou changer les options
	Bouton d'alimentation	Allumer / Éteindre
	Bouton "M"	Bouton Mode, entrez les paramètres ou confirmer les options.

5.2 Interface et fonctions

Icône	Fonctions	Description
	Clignotant gauche	L'icône s'allume lorsque le clignotant gauche est allumé
	Clignotant droit	L'icône s'allume lorsque le clignotant droit est allumé
	Phare	L'icône s'allume lorsque les phares sont allumés
	Bluetooth	Lorsque Bluetooth n'est pas connecté, l'icône clignote ; Lorsque Bluetooth est connecté, l'icône est allumée
	Moteur	Appuyez longuement sur le bouton "M" pour basculer entre un seul moteur et deux moteurs
	Alimentation externe	Appuyez longuement sur la touche "+" pour allumer/éteindre l'alimentation externe ; L'icône s'allume lorsqu'il est allumé
	Réglage de vitesse	Appuyez sur + ou - pour régler les vitesses (1-5, ECON)
	Frein	L'icône s'allume lors du freinage

5.2 Codes d'erreur

No.	Icône		Description	Solution
1	App	2 significations	Contrôleur (av/ar) ou défaut IVCU	1. Remplacez IVCU ou mettez à jour le programme, (le voyant Led clignote une seule couleur et ne change pas, veuillez mettre à jour le programme IVCU) 2. Remplacez le contrôleur arrière, si le problème persiste, remplacez le contrôleur avant. 3. Si le problème persiste encore, changez le câble principal.
2	App		Contrôleur arrière ou défaut IVCU	1. Remplacez le contrôleur arrière en premier 2. Remplacez IVCU 3. Remplacez le câble principal
3	App		Défaut contrôleur avant	1. Remplacez le contrôleur avant en premier 2. Remplacez IVCU 3. Remplacez le câble principal
4	App		Défaut contrôleur arrière	1. Remplacez le contrôleur arrière
5	App		Défaut contrôleur avant	1. Remplacez le contrôleur avant
7	Display/App		Défaut display ou IVCU	1. Remplacez le display en premier 2. Remplacez IVCU 3. Remplacez le câble principal
8	Display/App		Protection contre la surchauffe	1. Vérifiez si les paramètres contre la surchauffe sont corrects, si ce n'est pas le cas, réinitialisez-les. 2. Laissez la trottinette éteinte pendant 5 min. 3. Remplacez le contrôleur arrière si le problème persiste. 4. Remplacez le contrôleur avant.
9	Display/App		Défaut acclérateur	1. Remplacez l'accélérateur 2. Remplacez le contrôleur arrière. 3. Remplacez le câble principal. 4. Remplacez le contrôleur avant.
10	Display/App		Basse tension	1. Réinitialisez et sélectionnez le bon modèle. 2. Chargez un instant pour voir si le problème est résolu. 3. Remplacez le câble principal. 4. Remplacez le contrôleur avant.
11	Display/App		Défaut phase moteur arrière	1. Vérifiez si les câbles du moteur et du contrôleur sont défectueux ou court-circuités. 2. Remplacez le contrôleur. 3. Remplacez le moteur arrière.
12	Display/App		Défaut phase moteur avant	1. Vérifiez si les câbles du moteur avant et du contrôleur sont défectueux ou court-circuités. 2. Remplacez le contrôleur avant. 3. Remplacez le moteur avant.
13	Display/App		Défaut moteur hall arrière	1. Vérifiez si les câbles du moteur arrière et du contrôleur sont défectueux ou lâchés. 2. Remplacez le moteur arrière. 3. Remplacez le contrôleur arrière.
14	Display/App		Défaut moteur hall avant	1. Vérifiez si les câbles du moteur avant et du contrôleur sont défectueux ou lâchés. 2. Remplacez le moteur avant. 3. Remplacez le contrôleur avant.
15	Display/App		Température de la batterie élevée	1. Laissez la trottinette éteinte pendant 5 mins pour refroidissement. 2. Mettez à jour le programme BMS et remplacez la batterie.
16	Display/App		Température de la batterie élevée	1. Laissez la trottinette éteinte pendant 5 mins pour refroidissement. 2. Mettez à jour le programme BMS et remplacez la batterie.

6. Instructions d'installation

6.1 Installation d'afficheur

Une fois la trottinette éteinte, connectez le câble de connexion correspondant, ajustez l'écran d'affichage à un angle d'utilisation pratique et vérifiez si l'afficheur peut être utilisé normalement après la mise sous tension.

6.2 Installation d'accélérateur

Après la mise hors tension de la trottinette, connectez le câble de connexion correspondant, ajustez l'accélérateur et vérifiez si l'accélérateur peut démarrer le la trottinette normalement après la mise sous tension.

7. Instructions d'opération

7.1 Allumer / Éteindre

Appuyez longuement sur le bouton d'alimentation pour allumer, en entrant le mot de passe pour le démarrage ; appuyez longuement sur le bouton d'alimentation pour éteindre.

7.2 Réglage de vitesse

Il y a 6 vitesses au total, et la vitesse de 1 à 5 vitesses augmente successivement, dans laquelle 1 vitesse est une vitesse piétonne et "ECON" est une vitesse basse.

Cliquez sur "+" pour augmenter de "ECON" à 5, et cliquez sur "-" pour diminuer de 5 à "ECON" ; Les 5 vitesse peuvent être ajustées librement dans l'APP à l'exception de "ECON"

7.3 Définition et saisie du mot de passe

Lors de la définition du mot de passe d'entrée : vous pouvez cliquer sur la touche "+" et la touche "-" pour choisir le mot de passe, pour passer au champs suivant, cliquez sur la touche "M", après le réglage, vous pouvez cliquer sur le bouton d'alimentation pour confirmer le mot de passe ;

Avec un mot de passe erroné, le champs de mot de passe sera automatiquement vidé et reviendra à la première place, vous pourrez ressaisir le mot de passe correct.

7.4 Réglage d'accélérateur

Appuyez sur l'accélérateur et conduisez la trottinette

7.5 Couleur de l'interface

Appuyez deux fois sur le bouton d'alimentation pour définir les quatre couleurs de thème.

8. Paramètres

8.1 Mode d'entrée

Appuyez deux fois sur la touche "M" pour entrer dans l'interface de réglage du mot de passe, entrez le mot de passe pour confirmer et entrez dans la page de paramétrage.

8.2 Brightness (Luminosité)

Appuyer sur la touche "M", et lorsque le mot "Luminosité" clignote, il est sélectionné ; Vous pouvez régler la luminosité de l'écran via le bouton "+" ou "-" , un total de 10 niveaux de luminosité à choisir ;
Après avoir réglé la luminosité appropriée, appuyez sur la touche "M" pour confirmer. Le mot "Luminosité" ne clignote plus.

La sélection et la confirmation des paramètres suivants sont les mêmes qu'ici

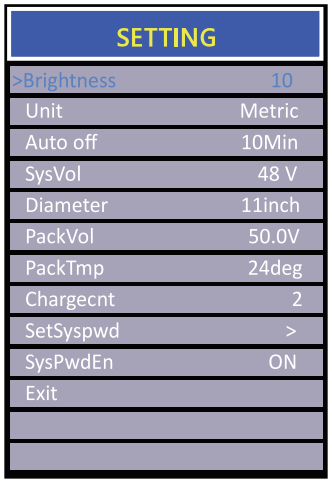

8.3 Unit (Unité de mesure)

Appuyer sur la touche "+" ou "-" pour passer à l'option "Unité de mesure" . Appuyer sur la touche "M" ; basculez vers le haut ou vers le bas, et l'interface principale passera à Km/h ou MPH. (Vous pouvez également modifier l'unité de mesure dans l'APP)

8.4 Auto off (Arrêt automatique)

Basculez sur Arrêt automatique, sélectionnez l'arrêt automatique (réglable entre 1 et 10 minutes) ou OFF (pas d'arrêt automatique).

8.5 SysVol (Système de tension)

Afficher la tension du système. Les paramètres peuvent être définis via l'application

8.6 Diameter (Diamètre des roues)

Afficher le diamètre des roues du produit. Les paramètres peuvent être définis via l'APP

8.7 PackVol

Afficher la tension actuelle de la batterie

8.8 PackTmp

Afficher la température actuelle de la batterie

8.9 Cycles de charge

Afficher le nombre de cycles de charge de la batterie

8.10 SetSyspwd (Définir le mot de passe)

Après avoir sélectionné "SetSyspwd", vous accéderez à l'interface de modification du mot de passe. Vous pouvez modifier le mot de passe et ensuite utiliser le nouveau mot de passe après l'avoir confirmé.

8.11 SyspwdEn (activer ou désactiver le mot de passe)

Dans "SyspwdEn", vous pouvez choisir activer (on) ou désactiver (off) le mot de passe pour entrer dans les paramètres.

8.12 Exit (Quitter)

Vous pouvez sélectionner Exit (Quitter) ou appuyer deux fois sur M pour quitter directement la page Paramètres.

Comment recharger le produit

1) Recharge classique

1. Ouvrez le port de charge et connectez-le au connecteur du chargeur et branchez-le à la prise secteur.
3. Assurez-vous de fermer le port de charge lors de l'utilisation ou du stockage.
4. Lors de la connexion du chargeur au port de charge, des étincelles peuvent se produire en raison de la différence de tension, mais cela est normal.

Connecteur de charge 3P



2) Méthode de charge de base

* Une panne de chargeur et des conditions anormales de chargement peuvent provoquer un choc électrique et un incendie. Apprenez à l'utiliser le chargeur correctement afin d'éviter les accidents.

1. Les fabricants et les vendeurs ne sont pas responsables des problèmes découlant du démontage, de la modification ou d'utilisation d'autres chargeurs. 	2. Il est interdit d'utiliser le chargeur dans des endroits soumis à une forte humidité, à la chaleur, à des matériaux inflammables, à des espaces confinés ou dans des endroits sans ventilation, comme dans une voiture. 
3. Le chargeur n'est pas imperméable. Vous devez empêcher l'humidité de pénétrer dans le chargeur. 	4. Les enfants et les animaux de compagnie sont interdits de s'approcher du chargeur. 
5. Si le témoin du chargeur ne s'allume plus, ou en cas de chute du chargeur, d'un choc externe important, une charge de longue durée ou un endommagement du câble, arrêtez immédiatement l'utilisation et contactez le centre de service. 	6. Une panne de chargeur peut provoquer un incendie pendant le chargement, assurez-vous de déconnecter le boîtier du chargeur lorsque vous quittez l'endroit pour une longue durée. 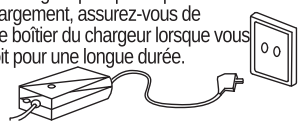

⚠ Attention

7. Utilisez uniquement un chargeur orignal. Les performances et la sécurité ne sont pas garantis lors de l'utilisation d'un autre chargeur.
8. N'insérez pas de métal dans le port de chargement.
9. Après avoir débrancher le chargeur, ne touchez pas la prise environ 10 secondes.
10. Ne retirez pas le boîtier pendant le chargement.
11. N'utilisez pas le produit pendant le chargement.
12. Les bornes de charge doivent être fermement branchées pendant le chargement et ne doivent pas être utilisées si les bornes sont corrodées ou endommagées.
13. Lorsque vous débranchez le chargeur du produit, vous pouvez tenir le boîtier en toute sécurité sans tenir le fil.

Ce symbol sur le chargeur est pour indiquer qu'une unité d'alimentation séparée spécifique est nécessaire pour connecter les équipements électriques au réseau d'alimentation.

Précautions de sécurité pour la batterie au lithium



1. Ne pas laisser les batteries lithium à la portée des enfants et animaux de compagnie
2. Performance : La batterie au lithium est affectée par la température extérieure. En hiver, lorsque la température est basse, la performance de la batterie est temporairement détériorée et l'autonomie et la puissance sont réduites. La batterie au lithium a une caractéristique qui réduit les performances de charge lorsque le cycle de charge / décharge atteint à un certain nombre.
3. Chargement : La batterie au lithium doit être utilisée uniquement avec un chargeur fourni par le fabricant. Les problèmes causés par l'utilisation d'autres chargeurs ou batterie ne sont pas couverts par le fabricant : Le chargement de la batterie au lithium avec un chargeur non authentique peut provoquer un court-circuit.
4. La batterie au lithium doit être chargée dans un endroit sec et bien aéré et en l'absence de matériaux inflammables.
5. La batterie au lithium doit être chargée entre 0 et 45 degrés et déchargée entre -10 et 60 degrés. Le chargement ou le déchargement à une température située en dehors de cette plage peut provoquer un dysfonctionnement, un incendie ou une explosion.

6. En cas de passage d'un endroit froid à un endroit chaud, attendez 1 à 2 heures avant de charger. Ceci permet d'éviter la formation de condensation à l'intérieur du produit en raison de la différence de température.
7. Stockage : Les batteries au lithium doivent être stockées à l'écart de la neige, de la pluie et des rayons de soleil. Ne les stockez pas et ne les chargez pas dans un coffre ou une pièce chaude. Choisissez un endroit sec et entreposez à température ambiante (10 ~ 20°). Si la durée du stockage est supérieure à 3 mois, chargez le niveau de batterie restant à 70 ~ 80% (Ne pas stocker la batterie chargée à 100%).
8. Symptôme de panne, sécurité : La batterie au lithium doit être arrêtée immédiatement en cas d'endommagement ou fuite, une odeur aigre, une déformation de l'apparence, etc. Contactez le distributeur pour un renseignement technique. En cas de surchauffe, de fumée ou allumage d'un produit avec une batterie au lithium, arrêtez immédiatement le chargement et/ou l'utilisation, sortez le produit à l'extérieur le plus vite possible. Ne jamais l'éteindre en pulvérisant de l'eau ou en l'immergeant.
- Les batteries au lithium sont extrêmement riches en énergie. Charger la batterie avec un court-circuit, un fuite, des cellules défectueuses, etc.. pendant de longues périodes risque de provoquer un incendie. Ainsi, évitez les longues périodes de chargement sans surveillance. Une charge supervisée peut éviter des risques d'incendie inattendus.
9. Mauvaise utilisation : Les éléments suivants peuvent entraîner un risque de dysfonctionnement : cour circuit des connecteurs de charge de la batterie au lithium, inversion de polarité, décharge générale de la batterie. Si la batterie semble avoir subi un choc, cesser immédiatement la charge / utilisation.
10. Exposition à l'eau : assurez-vous que l'eau ou l'humidité ne pénètre pas dans la zone de la batterie. Charger des batteries exposées à l'eau peut entraîner un endommagement permanent, un choc électrique ou un incendie.
11. Ne retirez pas la batterie pour la charger : le retrait de la batterie et la recharge à l'extérieur de trottinette sont interdits.
12. Recyclage : Lorsque la durée de vie de la batterie est à sa fin, s'il vous plaît contacter votre centre recyclage local pour les instructions sur le recyclage. Lorsque vous retirez la batterie de la trottinette, assurez-vous que les câbles ne se touchent pas. En cas d'auto-élimination, utiliser les programmes locaux d'élimination des déchets de lithium. La batterie doit être retirée de l'appareil avant que celui ci soit mis au rebut.

* Cet appareil contient des batteries qui ne peuvent être remplacées que par des personnes qualifiées
* L'appareil doit être déconnecté du réseau d'alimentation lorsqu'on retire la batterie
* Le démontage, la modification ou une tentative de réparation par une tierce partie annule la garantie

⚠ DANGER Le démontage de la batterie est interdit
Le démontage, la modification et la réparation par une personne non habilitée de la batterie ne sont pas couverts par la garantie

Consignes de sécurité avant L’utilisation

1) Vérification avant utilisation

1. Vérifiez l'accélérateur et la poignée

- Actionnez la manette de l'accélérateur environ 2 à 3 fois pour vérifier qu'elle revient à la position d'origine.
- L'utilisation excessive de le la gâchette de l'accélérateur peut provoquer des dysfonctionnements dus à l'endommagement des pièces internes.
- Vérifiez les conditions de fixation et le jeu du levier sur la poignée.

2. Vérification des freins et des cables

- La force de freinage est suffisante pour le bon fonctionnement. Si elle est abaissée de manière significative, faites-la contrôler par votre revendeur.
- Vérifiez que les plaquettes de frein ne sont pas usées, que le câble n'est pas desserré ou endommagé, ou qu'il n'y a pas de fuite dans le cas des freins hydrauliques.
- S'il y a un bruit ou une sensation inhabituelle pendant le fonctionnement, vérifiez qu'il n'y a pas de bris, d'usure ou de déformation du fil intérieur du câble de frein.
- Vérifiez que les boulons et les écrous des pièces de fixation du frein ne sont pas desserrés et que le disque n'est pas déformé ou endommagé.



3. Vérifiez la pression des pneus et l’usure des pneus

- Vérifiez l'usure et les crevaisons des pneus avant et arrière et vérifiez la pression d'air appropriée (3,1 à 3,44 bar) pour le pneu. Lorsque le pneu est dégonflé, la possibilité de crevaison augmente, alors vérifiez régulièrement la pression.
- Il est nécessaire de vérifier l’usure en observant l'apparence du pneu, comme les dommages au pneu, l'usure inégale.
- Un freinage brusque peut provoquer une usure inégale des pneus si la roue se bloque . Par conséquent, il est nécessaire de juger la durée de vie en observant l'apparence du pneu.



4. Vérification du serrage des vis du système de pliage et du guidon

- Vérifiez soigneusement le serrage des vis avant l’utilisation.Toujours vérifier qu’il n’y a pas un jeu important entre chaque partie, que les boulons et les écrous du système de pliage sont bien serrés. Toutes les pièces de fixation du produit doivent être correctement serrées.



* Dans ce cas, stopper immédiatement l'utilisation

⚠DANGER

Si vous rencontrez l'une des situations suivantes pendant votre utilisation, arrêtez-vous immédiatement et contactez votre revendeur ou le centre de service le plus proche pour connaître les mesures appropriées. Essayez de fournir les images et les vidéos pour obtenir un diagnostic précis, des conseils professionnels sont disponibles.

- Surchauffe inhabituelle du moteur
- Un bruit anormal
- Erreur d'état de freinage
- Fumée de produit, allumage, odeur aigre
- Messages d'erreur sur l'afficheur
- Quand il pleut ou quand la route est mouillée ou dans une situation similaire
- Lorsque la gâchette d'accélérateur ne revient pas à sa position d'origine
- Quand une utilisation est jugée déraisonnable

Entretien

Maintenance

Les produits électriques peuvent être endommagés par divers facteurs.
La durée de vie de chaque partie varie en fonction des habitudes de conduite et de l'environnement de conduite. Les pièces qui dépassent la durée de vie peuvent provoquer des accidents. Gérons les différentes pièces et prévenons les accidents de sécurité à l'avance.

Vérifiez le remplacement des pièces consommables

Les composants et les pièces de suspension du bras oscillant, les pneus, les roues,les roulements, les disques, les plaquettes de frein, les câbles et les pièces pliantes, les divers supports et autres pièces consommables nécessitent une inspection périodique et doivent toujours être vérifiés.



Contrôle des dommages externes

⚠ Prudence

Remplacer les pièces qui pourraient être endommagées par un environnement de conduite externe, telles que la déformation des pièces, les fissures dues à la compression, des signes de rouille ou de la durée de vie.

• Si le produit est exposé à une forte lumière solaire pendant une longue période, une décoloration peut se produire

• En cas de sauts, légers impacts tels que virages, collisions, ou en cas d'utilisation fréquente ou prolongée dans des conditions difficiles, remplacez les pièces pour des raisons de sécurité.

Les pannes et les pièces d'usures peuvent différer selon les conditions d'utilisation. Vérifiez également à tout moment toutes les autres pièces afin de déceler tout signe d'anomalie.

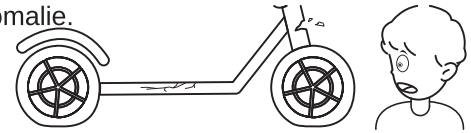

Etanchéité	IPX4, IPX4
Batterie	60V 27Ah
Autonomie jusqu'à	100 km
Puissance nominale	1000W x 2
Puissance max	2950W
Vitesse bridée	25 km/h
Vitesse max	60 km/h
Taille des roues	10 pouces
Freinage	Hydraulique à disque
Clignotants	Oui

Suspension	Ressorts av/ar
Contrôleur	25A x 2 - Sine Wave
Display	LCD NFC
Chargeur	67,2V 6A
Verouillage	NFC
Taille dépliée	1233 x 650 x 1271 mm (L x l x h)
Taille pliée	1233 x 599 x 1271 mm (L x l x h)
Taille carton	1290 x 290 x 665 mm (L x l x h)
Poids	35 kg

IMPORTANT

Des vibrations métalliques peuvent se produire à cause des vibrations du moteur, du disque de frein et du patin pendant le l'accélération.

C'est un phénomène dans lequel toutes les révolutions [ventilateurs, automobiles, bateaux, etc.] qui vibrent à une fréquence de rotation spécifique (tr/min). Cependant, si le bruit continu ou devient important, il est possible que le disque soit voilé et déformé.

Après l'utilisation, il y a un risque de brûlure en raison de la chaleur sur le côté du moteur et du frein [en particulier le disque].

Les boulons du moteur, de la jante et de l'arbre du moteur dû à la fonction ABS peuvent être desserrés.

Pour l'inspection et la réparation, retirez la cache latérale, fixez l'interrupteur d'alimentation avec un boulon standard. Lors du serrage, retirez soigneusement le couvercle du câblage. Les boulons tel que les boulons longs peuvent causer de graves dommages au boîtier de la batterie (cellules de batterie), ce qui peut provoquer un incendie ou des accidents de sécurité.
※ Les pièces pliées et les joints où le mouvement se produit en raison des caractéristiques du produit peuvent naturellement endommager la surface pendant l'utilisation, en particulier lors d'un fonctionnement incorrect.

※ Lors de l'inspection du produit, gardez les deux roues éloignées du sol et travailler sur un poste de travail sécurisé.

En cas d’accident ou si vous rencontrez l'une des situations suivantes, arrêtez immédiatement l'utilisation de la trottinette et contactez au plus vite votre revendeur.

• Chauffage inhabituel du moteur
• Un bruit anormal est généré
• Erreur d'état de freinage
• Fumée de produit, allumage, odeur aigre
• Messages d'erreur sur le groupe d'instruments
• Quand il pleut ou quand la route est mouillée ou Danger dans une situation similaire
• Lorsque la commande des gaz ne revient pas à
• sa position d'origine
• Quand une utilisation est jugée déraisonnable

Maintenance

Les produits électriques peuvent être endommagés par divers facteurs. La durée de vie de chaque partie varie en fonction des habitudes de conduite et de l'environnement de conduite.
Les pièces qui dépassent la durée de vie peuvent provoquer des accidents. Vérifiez l'usure des pièces consommables et effectuez le remplacement si nécessaire.
Les composants et les pièces de suspension du bras oscillant de la trottinette, pneus, chambres à air, roues, roulements, disques, plaquettes de frein, câbles et pièces pliables, différents supports et autres pièces consommables nécessitent une vérification périodique.

Cycle de remplacement des pièces détachées :

Système de pliage : 2 ans / 7,000km
Charnière supérieur : 2 ans / 20,000km
Levier de pliage : 2 an / 5,000km
Tube du guidon : 2 ans / 20,000km
Potence : 2 ans/ 20,000km
Suspension : 2 ans/ 10,000km
Batterie : 1 ans / 20,000km
Autres composants : Si l'extérieur est endommagé ou déformé

Contrôle des dommages externes
• Remplacer les pièces qui pourraient être endommagées par un environnement de conduite
externe, telles que la déformation des pièces, les fissures dues à la compression, des signes
de rouille ou de la durée de vie.
• Si le produit est expose a une forte lumière solaire pendant une longue période, une décoloration peut se produire
• En cas de sauts, légers impacts tels que virages, collisions, ou en cas d’utilisation fréquente ou
prolongée dans des conditions difficiles, remplacez les pièces pour des raisons de sécurité.
Les pannes et les pièces d’usures peuvent différer selon les conditions d’utilisation. Vérifiez également à tout moment toutes les autres pièces afin de déceler tout signe d'anomalie.

Déclaration de conformité :

Nous VOLT, 8-10 Avenue de l'Océanie, 91940 LES ULIS, déclarons que :

Désignation produit : ODYSSR DRIFT

Référence fournisseur :ODYSSR DRIFT- blade mini ultra

Référence importateur : ODYSSR DRIFT

Numéro de lot / de série : Voir au dos du produit et sur le packaging

A été conçu, fabriqué et commercialisé en conformité avec la législation d'harmonisation de l'Union Européenne suivante :

REGLEMENTATION	NORMES APPLICABLES
Directive CEM : 2014/30/UE	EN61000-6-3:2007 EN IEC 61000-6-1:2019 EN 61000-4-2:2009
Directive machine 2006/42/CE	EN17128:2020 EN ISO 12100: 2010
Directive Basse Tension 2014/35/UE	EN 60335-1:2012+A11:2014+ A13:2017+A1:2019+A14:2019+ A2:2019+A15:2021

Signature :



Fait aux Ulis le 07/01/2026 par Grégory Coillot en qualité de président directeur général.

volt ©

Fabriqué en RPC

IMPORTÉ PAR VOLT

8-10 Avenue de l'Océanie,

91940 LES ULIS

FRANCE