TEVERUN

Veuillez lire le manuel d’utilisation en entier avant d’opérer.
Ne laissez pas les autres utilisateurs utiliser la trottinette sans avoir lu le manuel.
*Cette trottinette est très puissante, vous pourriez être en danger si vous ne l’utilisez pas conformément aux lignes directrices énoncées dans ce manuel.

NINGBO TEVERUN TECHNOLOGY CO.,LTD

Add:Xiwang Industry Zone,Hengjie Town, 315181,Ningbo,China
Email:info@teverun.com
Web:www.teverun.com

TEVERUN

Manuel d’utilisation



Sommaire

Rappel consignes de sécurité ---- P2
Structure du produit ---- P4
Nom des pièces ---- P5
Contenu du carton ---- P6
Comment utiliser le produit ---- P7
Comment plier ---- P8
Comment utiliser l'accélérateur ---- P9
Afficheur TFT ---- P12
Comment utiliser le chargeur correctement ---- P18
Consignes de sécurité avant l'utilisation ---- P20
Contrôle et maintenance ---- P21

Avant de lire le manuel

Ce manuel contient des informations importantes pour vous aider à utiliser votre produit en toute sécurité. Pour votre sécurité, il y a des avertissements de « Danger », « Avertissement » et « Prudence » selon le degré de danger et les significations sont ci-dessous.

⚠ DANGER	Indique une situation dangereuse qui entraînera des blessures graves.
⚠ AVERTISSEMENT	Indique une situation dangereuse qui pourrait entraîner des blessures graves.
⚠ PRUDENCE	Indique une situation dangereuse pouvant entraîner des blessures mineures ou modérées.

Avant l'utilisation

⚠ PRUDENCE

Veuillez lire attentivement le manuel avant l'utilisation

Rappel de consignes de sécurité

Même s'ils sont en cours de garantie, vous êtes peut-être responsable de tout accident causé par l'une des causes suivantes:



1. Faites attention à l'eau!

Ce produit et ses composants ont quelques résistances à l'eau.
Cependant, nous vous déconseillons d'utiliser la trottinette sous la pluie, la neige ou la grêle.
Si une grande quantité d'eau rentre dans la trottinette, cela peut entraîner un mauvais fonctionnement ou un incendie.



2 Attention aux pièces de pliage et de rotation !

Si des parties du corps, comme un doigt ou des cheveux, se coincent dans les parties de pliage ou de rotation du produit, cela peut entraîner de graves blessures. Veuillez faire attention.



3. Aucune acrobatie

Les cascades tels que les sauts et les acrobaties sont interdits car ils peuvent avoir un impact important sur le produit et provoquer des dysfonctionnements et des accidents.



4. L'utilisation avec passagers est interdite

Ce produit est pour une personne et il est interdit de rouler avec un bébé ou de monter avec un enfant.



5. Ne modifiez pas ou n'ouvrez pas vous-même la trottinette

Ne pas ouvrir ou régler les pièces électriques (contrôleur, batterie et système moteur). Cela peut être la cause d'un dysfonctionnement et d'un incendie. Et puis votre produit ne sera plus garanti.



6. Respecter la loi de circulation routière locale

Veuillez respecter la loi sur la circulation routière. Il est interdit d'utiliser le produit après avoir bu ou sans autorisation par la loi.

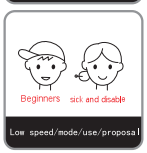

7. Les débutants et les personnes âgées doivent utiliser à basse vitesse

Les débutants et les personnes âgées devraient éviter l'utilisation à haute vitesse. De plus, vous devez utiliser le produit dans un espace dégagé pour rouler en toute sécurité.



8. Ne pas freiner brusquement avec le frein avant

En cas de risque de renversement, une décélération soudaine doit être effectuée en toute sécurité. Ne pas appliquer des comportements inhabituels ou des forces artificielles, comme arrêter avec vos pieds.



9. Ne conduisez pas sur des pentes raides

Le degré de pente acceptable est différent pour chaque produit. Des routes en pente excessives dépassant les spécifications peuvent endommager le produit en raison d'une surchauffe, ce qui provoque un dysfonctionnement du produit.



10. Lorsque vous soulevez le produit après avoir plié le guidon

Lorsque vous pliez le guidon et soulevez le produit en prenant la potence, la charge est concentrée sur la partie pliante, ce qui peut endommager le système de pliage. Lorsque vous pliez le guidon et soulevez le produit, tenez le plateau avec les deux mains.



11. Porter un équipement de sécurité

Pour la sécurité de l'utilisateur, assurez-vous de porter un casque intégral et d'autres équipements de protection (genou, coude, main, haut du corps). Porter des chaussures adéquates à l'utilisation de ce produit.

❷ Consignes de sécurité

1. Avertissement : Cette trottinette a quelques propriétés de résistance à l'eau mais veuillez ne pas la tremper dans l'eau. Le non respect de ces consignes entraîne l'annulation de la garantie et peu provoquer des dysfonctionnements et des incendies.
2. L'appareil doit être utilisé uniquement avec le chargeur fourni ou un chargeur de remplacement agréé par le fournisseur.
3. Cet appareil peut être utilisé par des enfants âgés d'au moins 14 ans et par des personnes ayant des capacités physiques, sensorielles ou mentales réduite ou dénuées d'expérience ou de connaissance, s'ils (si elles) sont correctement surveillé(e)s ou si des instructions relatives à l'utilisation de l'appareil en toute sécurité leur ont été données et si les risques encourus ont été appréhendés. Les enfant ne doivent pas jouer avec cet appareil. Le nettoyage et l'entretien par l'usager ne doivent pas être effectué par des enfants sans surveillance.
4. Attention aux pièces en rotation : Veillez à ne pas porter des vêtements amples, des accessoires (sacs, lacets..), qui peuvent se bloquer dans un élément en rotation ou un élément du système de pliage de la trottinette. Portez tout le temps les chaussures appropriées pendant la conduite.
5. Ce produit n'est pas une trottinette pour faire des figures : sauts, cascades, acrobaties... si une panne intervient suite à une mauvaise utilisation, cela annulera la garantie.
6. Respectez les limites de poids : Ce produit est destiné à un seul adulte, le poids maximum est de 100kg. Cette trottinette n'est pas destinée aux enfants. Elle ne doit pas être utilisée par 2 personnes.
7. Démontage / modification : Le démontage ou la modification de la trottinette sans autorisation préalable annulera la garantie.
8. Conformité légale : Veuillez-vous conformer à toutes les lois locales relatives au code de la route et aux lois régissant les véhicules électrique personnels.
9. Démarrage lent : Pour les nouveaux utilisateurs, commencez à une vitesse stable. S'entraîner à rouler dans des zones ouvertes avant de l'utiliser dans un lieu public.
10. Arrêt contrôlé : Un freinage d'urgence fort et soudain risque de renverser la trottinette. Veuillez décélérer progressivement pour vous arrêter en toute sécurité. N'appliquez pas de force extrême sur le levier de frein.
11. Précaution pour les descentes : Accélérer pendant une descente est extrêmement dangereux ! Prenez soin de réduire votre vitesse, utilisez le frein en conséquence. Gérer la surchauffe des freins et votre stress sur la trottinette en s'arrêtant périodiquement pendant une longue descente.
12. Ne poussez pas trop la machine : Les catégories de pente acceptables varient en fonction du poids de l'utilisateur. Les montées excessivement longues et raides entraîneront des surchauffes, des coupures de surintensité ou des creux de tension. Ce qui entraîne un potentiel dommage irréversible.
13. Lorsque l'on porte la trottinette : Essayer de la soulever par les poignées risque d'endommager le système de pliage. Pour la soulever correctement, tenez le plateau d'une main et tenez le guidon de l'autre. Prenez soin de ne pas vous abîmer le dos.
14. Équipement de sécurité : Veuillez porter une protection de sécurité appropriée pour rouler (casque aux normes, genouillères, coudières, protège-poignets...).

1. Lorsque vous roulez dans l'obscurité, vérifiez que vos feux fonctionnent correctement. Votre capacité à réagir aux évènements avec une faible lumière est altérée, veuillez garder votre vitesse sous contrôle.
2. Trouvez une position appropriée qui permet de réagir aux scénarios de conduite inattendus. Entraînez-vous à ralentir progressivement jusqu'à un arrêt complet.
3. Prendre des précautions supplémentaires lors de l'utilisation dans les environnements suivants : surface glissante, zones de circulation dense, pentes soudaines, mauvaises conditions de route et intersections.
4. La distance de freinage est multipliée par 2 lorsque l'on roule sur une chaussée humide.
5. Ne pas s'approcher des ralentisseurs à grande vitesse, limitez à moins de 5km/h.
6. N'essayez pas d'utiliser un pied pour freiner ou décélérer, cela mettra en danger votre sécurité et ce n'est pas très efficace.
7. Après la conduite, les sections du moteur et du frein produisent une quantité importante de chaleur, veuillez ne pas toucher !
8. Rouler avec une seule main sur la poignée ou utiliser un téléphone portable, est fortement déconseillé .
9. Assurez-vous que la béquille n'est pas sortie lors de la mise en route.
10. Se tenir debout un pied vers l'avant, un pied vers l'arrière.
11. Se tenir en équilibre et accélérer au moyen de la gâchette d'accélération.
12. Incliner la trottinette lorsque vous tournez.
13. Ne pas utiliser en cas de pluie.
14. Ralentir en présence de ralentisseur, fléchir légèrement les genoux pour maintenir l'équilibre.
15. Faire preuve de vigilance à la hauteur des trottoirs et autres marches.
16. Ne pas accélérer dans les descentes.
17. Ne pas appuyer sur la gâchette d'accélération lorsque vous marchez à côté de la trottinette.
18. Éviter les obstacles.
19. Ne pas poser ni accrocher d'objets lourds sur le guidon ou aux poignées.
20. Ne pas utilisez la trottinette sur un pied.
21. Ne pas utiliser la trottinette sur la route sauf l'autorisation routière spécifique.
22. Ne pas tourner à une vitesse élevée.
23. Éviter les flaques d'eau.
24. Ne pas lâcher les mains du guidon.
25. La trottinette doit être arrêtée et éteinte après l'utilisation ou lors d'un éventuel entretien.
26. Appuyez la sonnette à l'approche d'un piéton ou d'un cycliste qui n'aurait peut-être pas vu ou entendu la trottinette.
27. La trottinette pourrait avoir l'émission légère de bruit aérien.
28. Le câble flexible externe du transformateur de chargeur ne peut pas être remplacé ; en cas d'endommagement du cordon, le transformateur doit être remplacée aussi.

Structure du produit

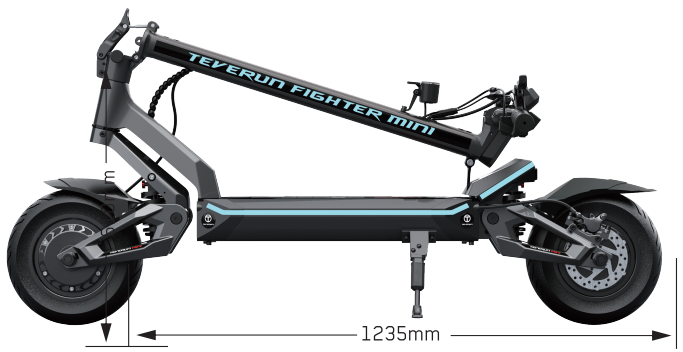

Nom des pièces



Contenu du carton



Trottinette



Manuel d'utilisation



Chargeur



Outil

Comment utiliser le produit

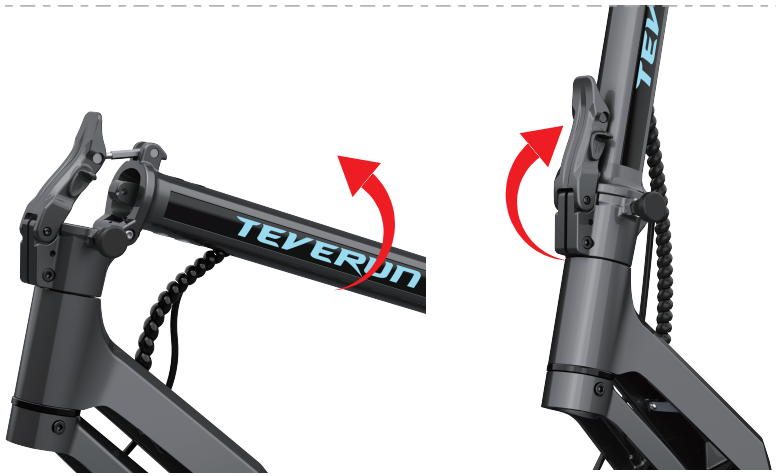

Soulevez la potence à une position verticale et fermez le levier .

Verrouillez le guidon



Comment plier



Tirez la goupille de sécurité



Ouvrez le levier



Pliez la potence

Comment utiliser l'accélérateur

⚠ PRUDENCE

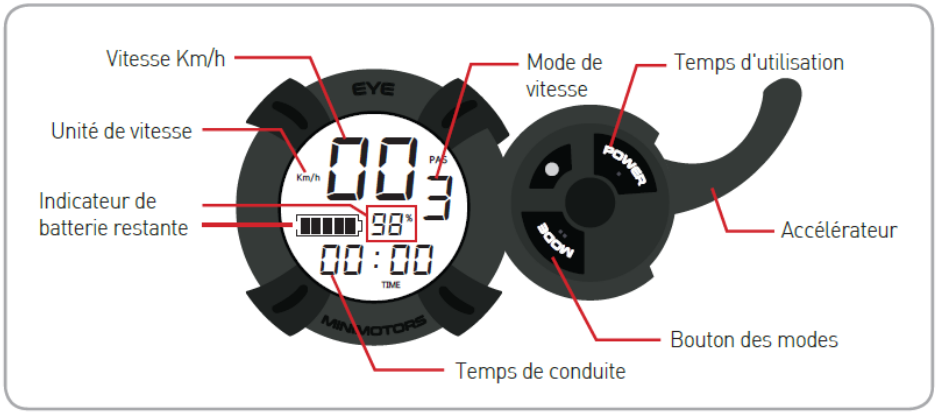

1) Réglage du mode de vitesse peut être réglé avec le bouton

Pendant que le display est allumé, appuyez sur pour régler la vitesse.
Le réglage est terminé lorsque la valeur de vitesse sélectionnée est affichée.
Lorsque la charge restante de la batterie est de 10%, le voyant clignote 3 fois tous les 10 secondes.Il clignote en permanence lorsque la charge restante de la batterie est de 0%.

2) Mode de fonctions et réglage de l'écran principal



Mode	Discription
TRIP	Kilométrage du trajet (Appuie long sur le bouton mode pour réinitialiser)
ODO	Kilométrage total
CHA	Ne pas utiliser
VOL	Voltage courant
TIME	Temps d'utilisation

3) Fonctions détaillées du display

Mode de réglage



Vous pouvez changer le mode de réglage en mettant le tableau de bord sous tension et appuyant sur pendant 2 à 3 secondes. En mode réglage, appuyez une fois sur sur pour changer la valeur de réglage

Si vous modifiez les valeurs de réglage par défaut P0 (13), P1 (72), P2 (15), P3 (0), les informations correctes ne seront pas affichées.

Valeur du réglage

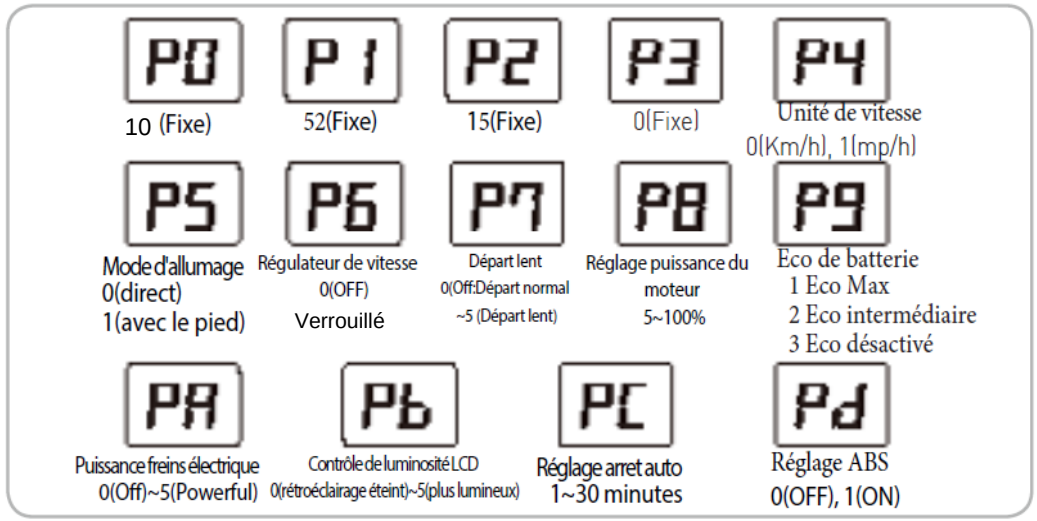

1. Sélection du diamètre des roues - P0 : 10 pouces
2. Sélection du voltage de la batterie - P1 : 52
3. Sélection du nombre de pôle magnétique du moteur - P2 : 15
4. Sélection du mode de calcul de la vitesse - P3 : 0 sonde interne, 1 sonde externe (par défaut 0)
5. Sélection de l'unité de vitesse - P4: 0 (Km / h), 1 (mp / h)
6. Sélection du méthode de démarrage - P5: 0 (démarrage direct), 1 (démarrage avec le pied)
7. Régulateur de vitesse - P6: 0 (O), verrouillé
8. Démarrage lent - P7: 0 (Démarrage lent désactivé) ~ 5 (Démarrage lent activé)
9. Sélection de la puissance moteur - P8 : 0 à 100%
10. Mode d'économie de batterie - P9: 1 (Eco Max), 2 (Eco intermédiaire), 3 (pas d'Eco)
11. Mode de réglage du frein électronique - PA: 0 (Frein électronique désactivé) ~ 5 (le plus fort)
12. Réglage de la luminosité de l'écran - Pb: 0 (rétroéclairage éteint) ~ 5 (rétroéclairage maximal)
13. Réglage de durée d'arrêt automatique - PC: 1 ~ 30 minutes
14. Réglage ABS - Pd: 0 (OFF), 1 (ON)



5) Réglage du frein électronique

Affiché lorsque le levier de frein est actionné

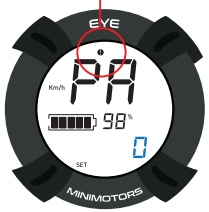

Frein électronique éteint

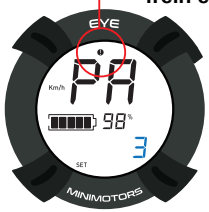

Intensité modérée

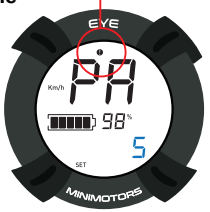

Intensité maximale

Comment utiliser le display

***** Précautions lors de l'utilisation du frein électrique immédiatement après la charge complète de la batterie Les freins électriques ne fonctionnent pas lorsque la batterie est complètement chargée. N'utilisez pas les freins électriques directement après le chargement de la batterie, mais d'utiliser le frein électrique lorsque la capacité de la batterie est inférieure à 95%.

Prudence

6) Guide de réglage de la fonction ABS

Toutes les trottinettes électriques sont soumises à un freinage brusque, ce qui provoque un blocage des roues. En conséquence, le glissement du pneu provoque la chute de l'utilisateur, ce qui peut provoquer des accidents. Ce produit est équipé d'une fonction de freinage ABS pour éviter le blocage du pneu, permettant un freinage plus sûr.

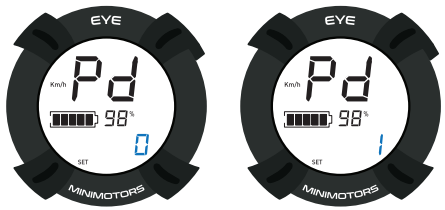

ABS OFF

ABS ON

(1) Activer la fonction ABS

Réglez la partie de fonction ABS Pd du compteur sur 1.

(2) Désactiver la fonction ABS

Définissez la partie de fonction ABS Pd du compteur sur 0.
* Pd - Lorsque la fonction ABS est activée, la fonction de freinage électrique PA se désactive

* Frein ABS est une abréviation du système de freins antiblocage. Il utilise le principe selon lequel la force de frottement statique maximale est supérieure à la friction cinétique, de sorte que la distance de freinage (distance entre le freinage et l'arrêt) soit plus courte que celle du frein normal.

Précautions lors de l'utilisation de la fonction ABS

Prudence

L'ABS a l'avantage de pouvoir s'arrêter à une distance de freinage la plus courte. Cependant, en raison de l'action de maintien et de relâchement répétée du frein plusieurs fois par seconde, de nombreuses vibrations peuvent se produire dans le moteur et dans le châssis. Les vibrations répétitives peuvent provoquer un desserrage fréquent du moteur, de la jante, des pièces de fixation et des boulon de fixation.

7) Auto diagnostique d'afficheur



Code erreur	Diagnostique	Solution
❷	Erreur système	* Si les informations d'erreur apparaissent, arrêtez immédiatement d'utiliser le produit et ramenez le produit au SAV. Une utilisation excessive peut entraîner des dommages au produit et des accidents de sécurité.
❹	Erreur de moteur	
❺	Erreur d'accélérateur	
❻	Erreur de contrôleur	
❼❽❾	Aucun	

* Le numéro ❶ s'affiche lorsque le régulateur de vitesse est activé à une vitesse constante.
* Le numéro ❸ s'affiche lorsque le levier de frein est actionné. (Lorsque le témoin s'allume, l'accélérateur ne fonctionne pas.)

TFT Intégré

1. Vue d'ensemble

Cet instrument est principalement conçu pour l'affichage de l'état du véhicule (vitesse, kilométrage, puissance, etc.), réglage de paramètres différents ;
Gestion des mots de passe antivol ;
Communication avec la trottinette et d'autres fonctions ;
Fournir aux utilisateurs une interface d'affichage plus intuitive et plus conviviale, une surveillance de l'état de la trottinette en temps réel et une interaction homme-machine conviviale, pour accompagner le voyage de l'utilisateur.

2. Etat

Ce document décrit les fonctions, les paramètres et les précautions associées du produit. Les utilisateurs doivent lire ce document en détail et se conformer aux spécifications pertinentes du produit avant de l'utiliser. Nous ne sommes pas responsables des dommages causés au produit par un fonctionnement incorrect ou dépassant les conditions d'utilisation spécifiées dans ce manuel.

En raison de la mise à jour du produit, le contenu de ce doucement peut être modifié sans prévis. Si vous souhaitez connaître les dernières informations sur le produit ou les paramètres techniques, veuillez contacter votre vendeur.

3. Fonction du produit

Prudence

- Affichez les données principales : le pourcentage d'alimentation, la vitesse actuelle, la vitesse maximale, la vitesse moyenne, la distance parcourue, le kilométrage total, etc. ;
- Diverses fonctions : connexion Bluetooth, feu led latéral gauche et droit, mode de conduite, démarrage à zéro, etc.
- Notification en temps réel pour afficher les erreurs ; ;
- Paramètres personnalisés : luminosité de l'écran, unité, etc. ;
- Plusieurs thèmes de couleurs à choisir;

4. Informations de base

1.1 Matière et couleur

TFT 3 pouces : la coque globale est en noire, matériau est en PC, son étanchéité est IP67, ce qui peut assurer de bonnes performances mécaniques, des performances étanches, d'excellentes performances d'utilisation.

4.2 Dimension

(1) **Dimension de l'écran TFT**

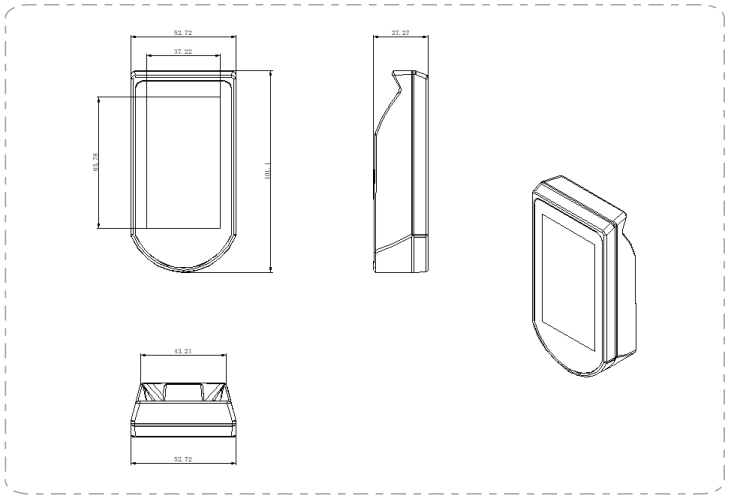

(2) **Dimension de l'accélérateur**

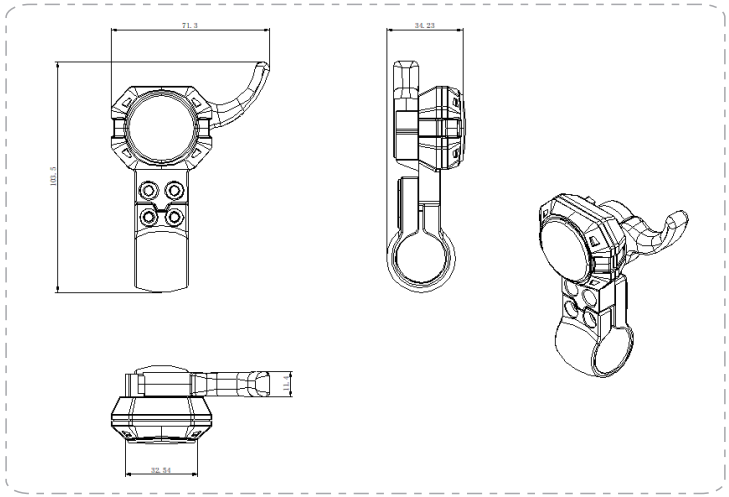

4.3 Interface TFT

⚠ Prudence

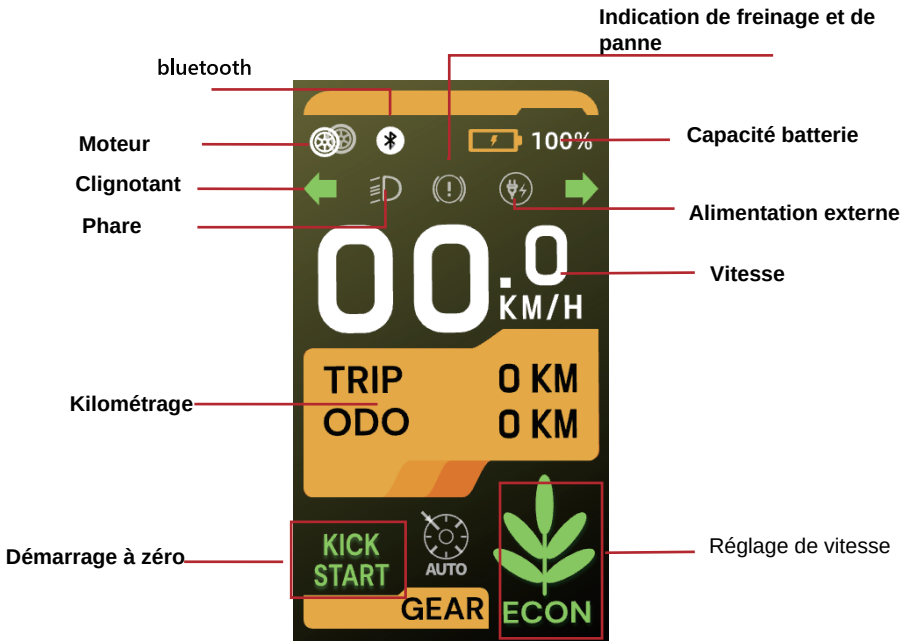

* En cliquant sur le bouton 'M', la barre d'informations peut afficher le kilométrage par trajet, le kilométrage total, le courant du moteur, la température du moteur avant et arrière, le moteur avant et arrière, la vitesse moyenne et la vitesse maximale.

5.Fonctions des boutons et des icônes

1.1 Fonctions des boutons

Bouton	Nom	Description du bouton (vérifier la description de l'opération et paramètre utilisateur pour une fonction spécifique)
	Bouton "+"	Augmenter la vitesse ou changer les options
	Bouton "-"	Baisser la vitesse ou changer les options
	Bouton d'alimentation	Allumer / Éteindre
	Bouton "M"	Bouton Mode, entrez les paramètres ou confirmer les options.

5.2 Interface et fonctions

Icône	Fonctions	Description
	Clignotant gauche	L'icône s'allume lorsque le clignotant gauche est allumé
	Clignotant droit	L'icône s'allume lorsque le clignotant droit est allumé
	Phare	L'icône s'allume lorsque les phares sont allumés
	Bluetooth	Lorsque Bluetooth n'est pas connecté, l'icône clignote ; Lorsque Bluetooth est connecté, l'icône est allumée
	Moteur	Appuyez longuement sur le bouton "M" pour basculer entre un seul moteur et deux moteurs
	Alimentation externe	Appuyez longuement sur la touche "+" pour allumer/éteindre l'alimentation externe ; L'icône s'allume lorsqu'il est allumé
	Réglage de vitesse	Appuyez sur + ou - pour régler les vitesses (1-5, ECON)
KICK START	**Démarrage à zéro**	L'icône s'allume lorsque le mode démarrage à Zéro est activé
	Frein	L'icône s'allume lors du freinage

5.2 Codes d'erreur

Icône	Erreur	Description
F	Panne du contrôleur avant	Icône s'allume lorsque le contrôleur avant tombe en panne
R	Défaut du contrôleur arrière	Icône s'allume lorsque le contrôleur arrière tombe en panne
FM	FM	Icône est allumé lorsque le hall moteur avant est défectueux
RM	RM	Icône est allumé lorsque le hall moteur avant est défectueux
	Défaut de batterie	Icône s'allume lorsque la batterie est déchargée
	Défaut d'accélérateur	Icône s'allume lorsque l'accélérateur est en panne.
	Défaut de basse tension du système	Icône s'allume pendant lorsque la basse tension du système est en panne
	Défaut d'affichage	L'icône s'allume lors d'une panne d'affichage
	Surchauffe du système	Icône s'allume lorsque le système surchauffe.

6. Instructions d'installation

6.1 Installation d'afficheur

Une fois la trottinette éteinte, connectez le câble de connexion correspondant, ajustez l'écran d'affichage à un angle d'utilisation pratique et vérifiez si l'afficheur peut être utilisé normalement après la mise sous tension.

6.2 Installation d'accélérateur

Après la mise hors tension de la trottinette, connectez le câble de connexion correspondant, ajustez l'accélérateur et vérifiez si l'accélérateur peut démarrer le la trottinette normalement après la mise sous tension.

7. Instructions d'opération

7.1 Allumer / Éteindre

Appuyez longuement sur le bouton d'alimentation pour allumer, en entrant le mot de passe pour le démarrage ; appuyez longuement sur le bouton d'alimentation pour éteindre.

7.2 Réglage de vitesse

Il y a 6 vitesses au total, et la vitesse de 1 à 5 vitesses augmente successivement, dans laquelle 1 vitesse est une vitesse piétonne et "ECON" est une vitesse basse.

Cliquez sur "+" pour augmenter de "ECON" à 5, et cliquez sur "-" pour diminuer de 5 à "ECON" ; Les 5 vitesse peuvent être ajustées librement dans l'APP à l'exception de "ECON"

7.3 Définition et saisie du mot de passe

Lors de la définition du mot de passe d'entrée : vous pouvez cliquer sur la touche "+" et la touche "-" pour choisir le mot de passe, pour passer au champs suivant, cliquez sur la touche "M", après le réglage, vous pouvez cliquer sur le bouton d'alimentation pour confirmer le mot de passe ;

Avec un mot de passe erroné, le champs de mot de passe sera automatiquement vidé et reviendra à la première place, vous pourrez ressaisir le mot de passe correct.



7.4 Réglage d'accélérateur

Appuyez sur l'accélérateur et conduisez la trottinette

7.5 Couleur de l'interface

Appuyez deux fois sur le bouton d'alimentation pour définir les quatre couleurs de thème.

8. Paramètres

8.1 Mode d'entrée

Appuyez deux fois sur la touche "M" pour entrer dans l'interface de réglage du mot de passe, entrez le mot de passe pour confirmer et entrez dans la page de paramétrage.

8.2 Brightness (Luminosité)

Appuyer sur la touche "M", et lorsque le mot "Luminosité" clignote, il est sélectionné ; Vous pouvez régler la luminosité de l'écran via le bouton "+" ou "-" , un total de 10 niveaux de luminosité à choisir ;
Après avoir réglé la luminosité appropriée, appuyez sur la touche "M" pour confirmer. Le mot "Luminosité" ne clignote plus.

La sélection et la confirmation des paramètres suivants sont les mêmes qu'ici

SETTING	
>Brightness	10
Unit	Metric
Auto off	10Min
SysVol	48 V
Diameter	11inch
PackVol	50.0V
PackTmp	24deg
Chargecnt	2
SetSyspwd	>
SysPwdEn	ON
Exit	

8.3 Unit (Unité de mesure)

Appuyer sur la touche "+" ou "-" pour passer à l'option "Unité de mesure" . Appuyer sur la touche "M" ; basculez vers le haut ou vers le bas, et l'interface principale passera à Km/h ou MPH.
(Vous pouvez également modifier l'unité de mesure dans l'APP)

8.4 Auto off (Arrêt automatique)

Basculez sur Arrêt automatique, sélectionnez l'arrêt automatique (réglable entre 1 et 10 minutes) ou OFF (pas d'arrêt automatique).

8.5 SysVol (Système de tension)

Afficher la tension du système. Les paramètres peuvent être définis via l'application

8.6 Diameter (Diamètre des roues)

Afficher le diamètre des roues du produit. Les paramètres peuvent être définis via l'APP

8.7 PackVol

Afficher la tension actuelle de la batterie

8.8 PackTmp

Afficher la température actuelle de la batterie

8.9 Cycles de charge

Afficher le nombre de cycles de charge de la batterie

8.10 SetSyspwd (Définir le mot de passe)

Après avoir sélectionné "SetSyspwd", vous accéderez à l'interface de modification du mot de passe. Vous pouvez modifier le mot de passe et ensuite utiliser le nouveau mot de passe après l'avoir confirmé.

8.11 SyspwdEn (activer ou désactiver le mot de passe)

Dans "SyspwdEn", vous pouvez choisir activer (on) ou désactiver (off) le mot de passe pour entrer dans les paramètres.

8.12 Exit (Quitter)

Vous pouvez sélectionner Exit (Quitter) ou appuyer deux fois sur M pour quitter directement la page Paramètres.

Comment recharger le produit

Connecteur de charge 3P

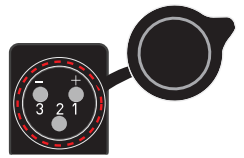

1) Recharge classique

1. Ouvrez le port de charge et connectez-le au connecteur du chargeur et branchez-le à la prise secteur.
3. Assurez-vous de fermer le port de charge lors de l'utilisation ou du stockage.
4. Lors de la connexion du chargeur au port de charge, des étincelles peuvent se produire en raison de la différence de tension, mais cela est normal.



● **(Rouge) En cours**

● **(Vert) Charge complète**

2) Méthode de charge de base

* Une panne de chargeur et des conditions anormales de chargement peuvent provoquer un choc électrique et un incendie. Apprenez à l'utiliser le chargeur correctement afin d'éviter les accidents.

1. Les fabricants et les vendeurs ne sont pas responsables des problèmes découlant du démontage, de la modification ou d'utilisation d'autres chargeurs. 	2. Il est interdit d'utiliser le chargeur dans des endroits soumis à une forte humidité, à la chaleur, à des matériaux inflammables, à des espaces confinés ou dans des endroits sans ventilation, comme dans une voiture. 
3. Le chargeur n'est pas imperméable. Vous devez empêcher l'humidité de pénétrer dans le chargeur. 	4. Les enfants et les animaux de compagnie sont interdits de s'approcher du chargeur. 
5. Si le témoin du chargeur ne s'allume plus, ou en cas de chute du chargeur, d'un choc externe important, une charge de longue durée ou un endommagement du câble, arrêtez immédiatement l'utilisation et contactez le centre de service. 	6. Une panne de chargeur peut provoquer un incendie pendant le chargement, assurez-vous de déconnecter le boîtier du chargeur lorsque vous quittez l'endroit pour une longue durée. 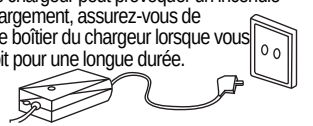

⚠ Attention

7. Utilisez uniquement un chargeur orignal. Les performances et la sécurité ne sont pas garantis lors de l'utilisation d'un autre chargeur.
8. N'insérez pas de métal dans le port de chargement.
9. Après avoir débrancher le chargeur, ne touchez pas la prise environ 10 secondes.
10. Ne retirez pas le boîtier pendant le chargement.
11. N'utilisez pas le produit pendant le chargement.
12. Les bornes de charge doivent être fermement branchées pendant le chargement et ne doivent pas être utilisées si les bornes sont corrodées ou endommagées.
13. Lorsque vous débranchez le chargeur du produit, vous pouvez tenir le boîtier en toute sécurité sans tenir le fil.

Précautions de sécurité pour la batterie au lithium



1. Ne pas laisser les batteries lithium à la portée des enfants et animaux de compagnie
2. Performance : La batterie au lithium est affectée par la température extérieure. En hiver, lorsque la température est basse, la performance de la batterie est temporairement détériorée et l'autonomie et la puissance sont réduites. La batterie au lithium a une caractéristique qui réduit les performances de charge lorsque le cycle de charge / décharge atteint à un certain nombre.
3. Chargement : La batterie au lithium doit être utilisée uniquement avec un chargeur fourni par le fabricant. Les problèmes causés par l'utilisation d'autres chargeurs ou batterie ne sont pas couverts par le fabricant : Le chargement de la batterie au lithium avec un chargeur non authentique peut provoquer un court-circuit.
4. La batterie au lithium doit être chargée dans un endroit sec et bien aéré et en l'absence de matériaux inflammables.
5. La batterie au lithium doit être chargée entre 0 et 45 degrés et déchargée entre -10 et 60 degrés. Le chargement ou le déchargement à une température située en dehors de cette plage peut provoquer un dysfonctionnement, un incendie ou une explosion.

6. En cas de passage d'un endroit froid à un endroit chaud, attendez 1 à 2 heures avant de charger. Ceci permet d'éviter la formation de condensation à l'intérieur du produit en raison de la différence de température.
7. Stockage : Les batteries au lithium doivent être stockées à l'écart de la neige, de la pluie et des rayons de soleil. Ne les stockez pas et ne les chargez pas dans un coffre ou une pièce chaude. Choisissez un endroit sec et entreposez à température ambiante (10 ~ 20°). Si la durée du stockage est supérieure à 3 mois, chargez le niveau de batterie restant à 70 ~ 80% (Ne pas stocker la batterie chargée à 100%).
8. Symptôme de panne, sécurité : La batterie au lithium doit être arrêtée immédiatement en cas d'endommagement ou fuite, une odeur aigre, une déformation de l'apparence, etc. Contactez le distributeur pour un renseignement technique. En cas de surchauffe, de fumée ou allumage d'un produit avec une batterie au lithium, arrêtez immédiatement le chargement et/ou l'utilisation, sortez le produit à l'extérieur le plus vite possible, puis utilisez un extincteur. Ne pas pulvériser d'eau ou immerger le produit. La batterie au lithium a une densité d'énergie très élevée, le chargement pendant une longue durée peut causer un court-circuit, une fuite, etc., Évitez de laisser en charge si vous quittez l'endroit.
9. Mauvaise utilisation : Si la batterie au lithium fait un court-circuit ou si elle est endommagée, un dysfonctionnement ou un incendie peut en résulter. Si vous pensez que la batterie a été endommagée, arrêtez de charger et de l'utiliser.

10. Évitez le contact de l'eau avec la batterie au lithium. Il y a un risque d'incendie ou d'électrocution si le chargeur est branché en présence d'humidité.
11. Veillez à ne pas recharger, installer ou utilisez la batterie dans les autres appareils.
12. Mise au rebut : Pour jeter la batterie au lithium, elle doit être séparée du produit à la boutique d'achat afin que les bornes de charge et de décharge ne soient pas court-circuitées. Vous pouvez la jeter après comme tout autre déchet industriel.

13. L'appareil doit être déconnecté du réseau d'alimentation lorsqu'on retire la batterie.

⚠DANGER Le démontage de la batterie est interdit
Le démontage, la modification et la réparation par une personne non habilitée de la batterie ne sont pas couverts par la garantie .

Consignes de sécurité avant L'utilisation

1) Vérification avant utilisation

1. Vérifiez l'accélérateur et la poignée

- Actionnez la manette de l'accélérateur environ 2 à 3 fois pour vérifier qu'elle revient à la position d'origine.
- L'utilisation excessive de le la gâchette de l'accélérateur peut provoquer des dysfonctionnements dus à l'endommagement des pièces internes.
- Vérifiez les conditions de fixation et le jeu du levier sur la poignée.



2. Vérification des freins et des cables

- La force de freinage est suffisante pour le bon fonctionnement. Si elle est abaissée de manière significative, faites-la contrôler par votre revendeur.
- Vérifiez que les plaquettes de frein ne sont pas usées, que le câble n'est pas desserré ou endommagé, ou qu'il n'y a pas de fuite dans le cas des freins hydrauliques.
- S'il y a un bruit ou une sensation inhabituelle pendant le fonctionnement, vérifiez qu'il n'y a pas de bris, d'usure ou de déformation du fil intérieur du câble de frein.
- Vérifiez que les boulons et les écrous des pièces de fixation du frein ne sont pas desserrés et que le disque n'est pas déformé ou endommagé.



3. Vérifiez la pression des pneus et l'usure des pneus

- Vérifiez l'usure et les crevaisons des pneus avant et arrière et vérifiez la pression d'air appropriée (3,1 à 3,44 bar) pour le pneu. Lorsque le pneu est dégonflé, la possibilité de crevaison augmente, alors vérifiez régulièrement la pression.
- Il est nécessaire de vérifier l'usure en observant l'apparence du pneu, comme les dommages au pneu, l'usure inégale.
- Un freinage brusque peut provoquer une usure inégale des pneus si la roue se bloque . Par conséquent, il est nécessaire de juger la durée de vie en observant l'apparence du pneu.

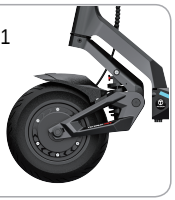

4. Vérification du serrage des vis du système de pliage et du guidon

- Vérifiez soigneusement le serrage des vis avant l'utilisation.Toujours vérifier qu'il n'y a pas un jeu important entre chaque partie, que les boulons et les écrous du système de pliage sont bien serrés. Toutes les pièces de fixation du produit doivent être correctement serrées.



* Dans ce cas, stopper immédiatement l'utilisation

⚠DANGER

Si vous rencontrez l'une des situations suivantes pendant votre utilisation, arrêtez-vous immédiatement et contactez votre revendeur ou le centre de service le plus proche pour connaître les mesures appropriées. Essayez de fournir les images et les vidéos pour obtenir un diagnostic précis, des conseils professionnels sont disponibles.

- Surchauffe inhabituelle du moteur
- Un bruit anormal
- Erreur d'état de freinage
- Fumée de produit, allumage, odeur aigre
- Messages d'erreur sur l'afficheur
- Quand il pleut ou quand la route est mouillée ou dans une situation similaire
- Lorsque la gâchette d'accélérateur ne revient pas à sa position d'origine
- Quand une utilisation est jugée déraisonnable

Entretien

Maintenance

Les produits électriques peuvent être endommagés par divers facteurs.
La durée de vie de chaque partie varie en fonction des habitudes de conduite et de l'environnement de conduite. Les pièces qui dépassent la durée de vie peuvent provoquer des accidents. Gérons les différentes pièces et prévenons les accidents de sécurité à l'avance.



Calendrier de remplacement des pièces	
Blade mini/ Fighter mini/ Blade gt ii	
Nom des pièces	**Cycle de remplacement/km**
Guidon	**2 ans/20 000**
Potence	**3 ans/20,000**
Batterie	**2 ans/20,000**
Autres pièces	**Si l'extérieur est endommagé ou déformé**

Vérifiez le remplacement des pièces consommables

Les composants et les pièces de suspension du bras oscillant, les pneus, les roues,les roulements, les disques, les plaquettes de frein, les câbles et les pièces pliantes, les divers supports et autres pièces consommables nécessitent une inspection périodique et doivent toujours être vérifiés.



Contrôle des dommages externes

⚠ Prudence

Remplacer les pièces qui pourraient être endommagées par un environnement de conduite externe, telles que la déformation des pièces, les fissures dues à la compression, des signes de rouille ou de la durée de vie.

• Si le produit est exposé à une forte lumière solaire pendant une longue période, une décoloration peut se produire

• En cas de sauts, légers impacts tels que virages, collisions, ou en cas d'utilisation fréquente ou prolongée dans des conditions difficiles, remplacez les pièces pour des raisons de sécurité.

Les pannes et les pièces d'usures peuvent différer selon les conditions d'utilisation. Vérifiez également à tout moment toutes les autres pièces afin de déceler tout signe d'anomalie.

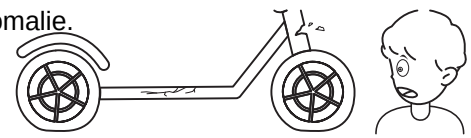

Liste de contrôle importante

Des vibrations métalliques peuvent se produire à cause des vibrations du moteur, du disque de frein et du patin pendant le l'accélération.

C'est un phénomène dans lequel toutes les révolutions [ventilateurs, automobiles, bateaux, etc.] qui vibrent à une fréquence de rotation spécifique (tr/min). Cependant, si le bruit continu ou devient important, il est possible que le disque soit voilé et déformé.

Après l'utilisation, il y a un risque de brûlure en raison de la chaleur sur le côté du moteur et du frein [en particulier le disque].

Les boulons du moteur, de la jante et de l'arbre du moteur dû à la fonction ABS peuvent être desserrés.

Pour l'inspection et la réparation, retirez la cache latérale, fixez l'interrupteur d'alimentation avec un boulon standard. Lors du serrage, retirez soigneusement le couvercle du câblage. Les boulons tel que les boulons longs peuvent causer de graves dommages au boîtier de la batterie (cellules de batterie), ce qui peut provoquer un incendie ou des accidents de sécurité.
※ Les pièces pliées et les joints où le mouvement se produit en raison des caractéristiques du produit peuvent naturellement endommager la surface pendant l'utilisation, en particulier lors d'un fonctionnement incorrect.

※ Lors de l'inspection du produit, gardez les deux roues éloignées du sol et travailler sur un poste de travail sécurisé.

MEMO